AXEURO INDUSTRIE

Une société 100% française
à votre service

www.axeuro.com - axeuro@axeuro.com - Tél : 01 85 40 00 00 - Phone : +33 1 85 40 00 00

Finitions :
- Inox Brossé Poli Satiné
- Laqué Blanc
- Chromé / Poli Miroir / Brillant
- Doré Brossé Poli Satiné
- Doré Brillant Poli Miroir

- Fiche technique -

Distributeur de savon à encastrer sur plan : AX9436HP

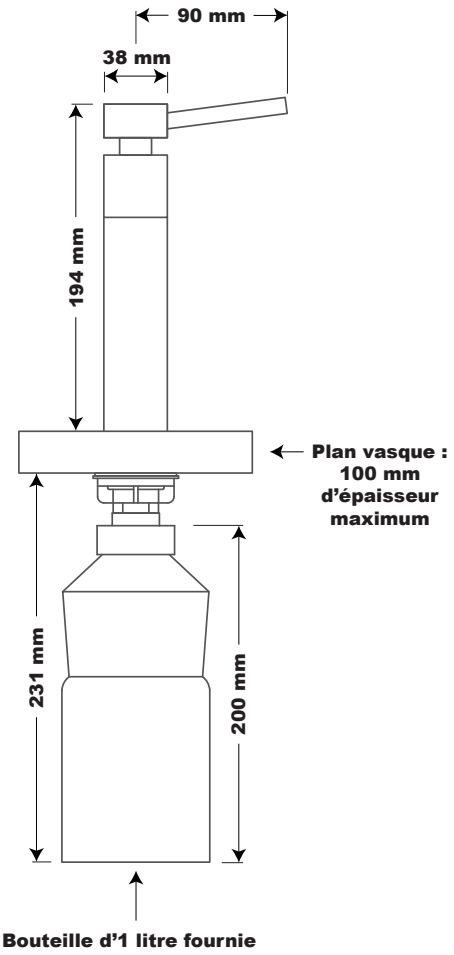

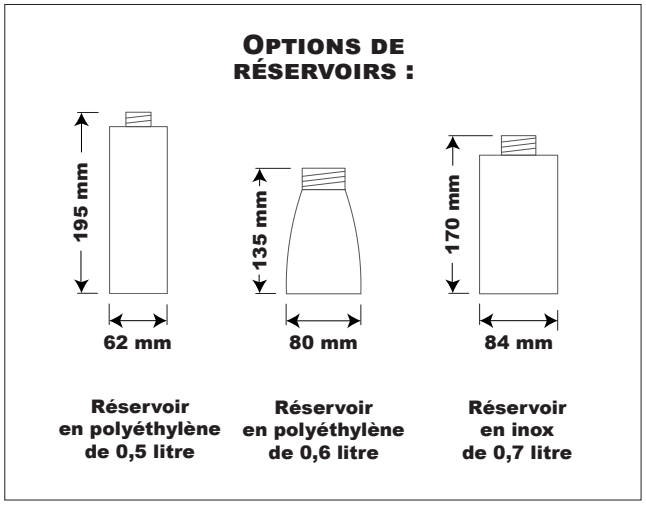

Type de produit :
Distributeur de savon à encastrer sur plan, pour vasque bol

Référence :
AX9436HP

Matériaux :
En laiton chromé Brillant

Caractéristiques :
À encastrer sur plan
Contenance : 1 litre
Diamètre de percement du plan : 21 mm
Bec non rotatif
Remplissage par dessus ou par dessous
Pour savon standard

Options :
Contenance du réservoir (0,5L ; 0,6L ; 0,7L)
Réservoir en inox
Anti-vandalisme : version empêchant le démontage par le dessus
Alimentation déportée (Option O)

Conditionnement :
Unitaire dans un emballage carton

Lieux d'utilisation :
Lieux publics, collectivités, hôtels, restaurants

Avantages :
Résiste à un usage intensif
Très robuste
Anti-vandalisme (en option)
Respecte la planète
Design haut de gamme
Conçu pour les PMR (accessibilité, autonomie...)
Conçu pour l'hôtellerie

Création du produit : 28/28/2008 - Révision de la fiche technique : 04/05/2018
© AXEURO INDUSTRIE - 04 mai 2018 - Toutes les informations contenues dans nos documents, et notamment celui-ci, ont été réunies avec beaucoup de soin. Néanmoins, nous ne pourrons être tenus responsables concernant les erreurs d'impression ou autres.
Documents non contractuels. Les caractéristiques techniques ainsi que les prix ne sont donnés qu'à titre indicatif et peuvent changer sans préavis. Nettoyage et entretien : se référer à la fiche technique « Nettoyage & Entretien ». * Voir nos conditions générales de garantie.
** Construits en conformité avec les directives européennes 73/23/CEE & 89/336/CEE 93/68/CEE & RoHS.