www.axeuro.com - axeuro@axeuro.com - Tél : 01 85 40 00 00 - Phone : +33 1 85 40 00 00

Fiche interactive

- FICHE TECHNIQUE -

DISTRIBUTEUR DE SAVON MOUSSE :

AX9436F-N140

TYPE DE PRODUIT :

Distributeur de savon mousse à encastrer sur plan

MATÉRIAUX ET FINITION :

En inox 304 (18/10) Brossé Poli Satiné HyperPolish

RÉFÉRENCE DU PRODUIT :

AX9436F-N140

DIMENSIONS ET VUE EN ÉCLATÉ :

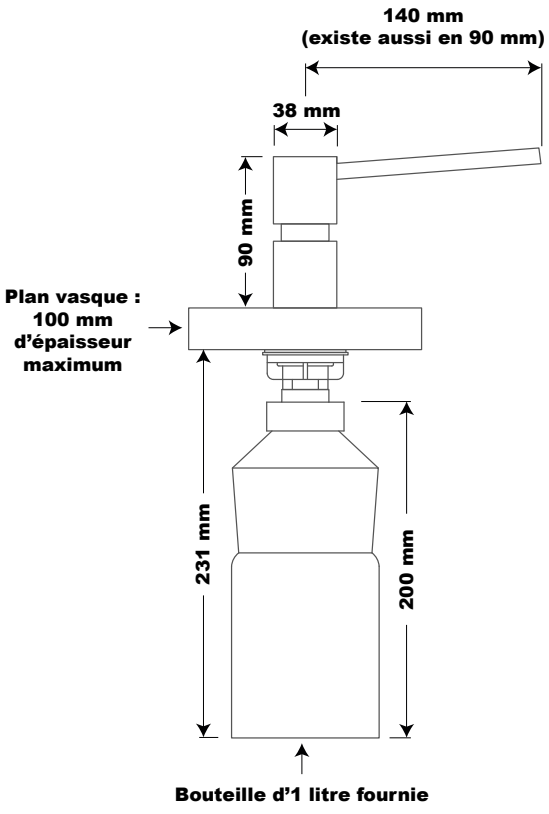

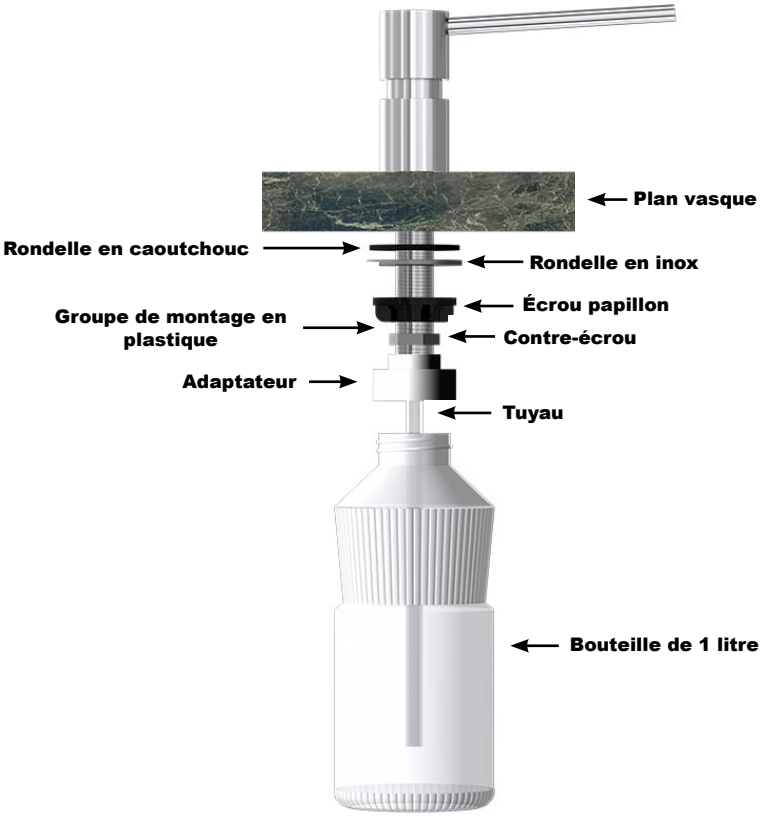

Création du produit : 01/10/2002 - Révision de la fiche technique : 20/12/2019
© AXEURO INDUSTRIE - 20 décembre 2019 - Toutes les informations contenues dans nos documents, et notamment celui-ci, ont été réunies avec beaucoup de soin. Néanmoins, nous ne pourrons être tenus responsables concernant les erreurs d'impression ou autres.
Documents non contractuels. Les caractéristiques techniques ainsi que les prix ne sont donnés qu'à titre indicatif et peuvent changer sans préavis. Nettoyage et entretien : se référer à la fiche technique « Nettoyage & Entretien ». * Voir nos conditions générales de garantie.
** Construits en conformité avec les directives européennes 73/23/CEE & 89/336/CEE 93/68/CEE & RoHS.

Fiche interactive

- Fiche technique -

Distributeur de savon mousse :

AX9436F-N140

Caractéristiques :

À encastrer sur plan.
Longueur du bec : 140 mm.
Contenance : 1 litre.
Diamètre de percement du plan : 21 mm.
Bec non rotatif.
Remplissage par le dessous.
Pour savon mousse standard.
Groupe de montage en plastique. La pompe (référence : **AX9436F-PUMP-KIT**) se change en moyenne tous les ans (estimation qui peut varier selon l'utilisation).

Lieux d'utilisation :

Lieux publics, collectivités, bureaux, hôtels, restaurants.

Conditionnement :

Unitaire dans un emballage carton.

Avantages et Certifications :

Résiste à un usage intensif		Design haut de gamme	
Respecte la planète		Conçu pour l'hôtellerie	

Création du produit : 01/10/2002 - Révision de la fiche technique : 20/12/2019
© AXEURO INDUSTRIE - 20 décembre 2019 - Toutes les informations contenues dans nos documents, et notamment celui-ci, ont été réunies avec beaucoup de soin. Néanmoins, nous ne pourrons être tenus responsables concernant les erreurs d'impression ou autres.
Documents non contractuels. Les caractéristiques techniques ainsi que les prix ne sont donnés qu'à titre indicatif et peuvent changer sans préavis. Nettoyage et entretien : se référer à la fiche technique « Nettoyage & Entretien ». * Voir nos conditions générales de garantie.
** Construits en conformité avec les directives européennes 73/23/CEE & 89/336/CEE 93/68/CEE & RoHS.

www.axeuro.com - axeuro@axeuro.com - Tél : 01 85 40 00 00 - Phone : +33 1 85 40 00 00

Fiche interactive

- FICHE TECHNIQUE -

DISTRIBUTEUR DE SAVON MOUSSE :

AX9436F-N140

OPTIONS :

- Réservoir en inox.
- Groupe de montage (partie filetée qui traverse le plan) en laiton.
- Contenance du réservoir (0,5L ; 0,6L ; 0,7L) :

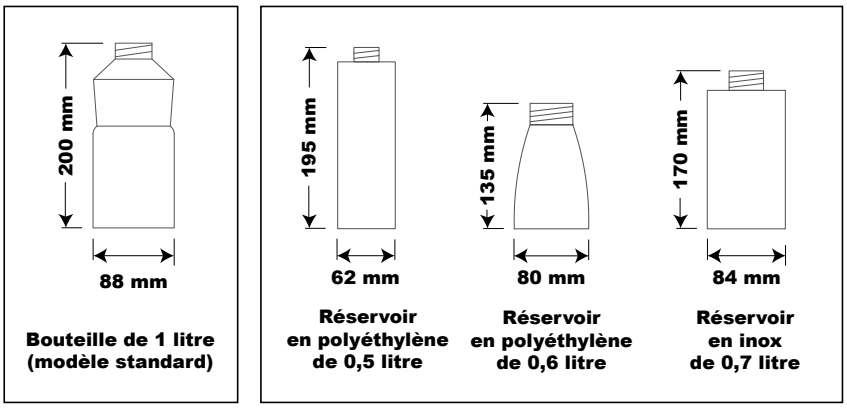

- Alimentation déportée (Option 0) qui fonctionne avec des contenants de 1L, 3L et 5L (dans l'exemple ci-dessous, il s'agit d'une bouteille d'1 litre) :

Création du produit : 01/10/2002 - Révision de la fiche technique : 20/12/2019
© AXEURO INDUSTRIE - 20 décembre 2019 - Toutes les informations contenues dans nos documents, et notamment celui-ci, ont été réunies avec beaucoup de soin. Néanmoins, nous ne pourrons être tenus responsables concernant les erreurs d'impression ou autres.
Documents non contractuels. Les caractéristiques techniques ainsi que les prix ne sont donnés qu'à titre indicatif et peuvent changer sans préavis. Nettoyage et entretien : se référer à la fiche technique « Nettoyage & Entretien ». * Voir nos conditions générales de garantie.
** Construits en conformité avec les directives européennes 73/23/CEE & 89/336/CEE 93/68/CEE & RoHS.

Fiche interactive

- FICHE TECHNIQUE -

DISTRIBUTEUR DE SAVON MOUSSE :

AX9436F-N140

LES DIFFÉRENTS PRODUITS :

**En inox 304 (18/10)
Brossé Poli Satiné HyperPolish,
avec un bec de 140 mm :
AX9436F-N140**

**En laiton chromé Brillant,
avec un bec de 140 mm :
AX9436FP-N140**

**En laiton chromé Brillant,
avec un bec de 90 mm :
AX9436FP**

**En inox 304 (18/10)
Brossé Poli Satiné HyperPolish,
avec un bec de 90 mm :
AX9436F**

**Pack contenant :
- 1 distributeur de savon mousse AX9436F
- 1 support de bidon avec l'ouverture à droite
(existe aussi à gauche).**

Version avec bec court de 90 mm :
AX9436F-0-PACK-5L-95-R
Version avec bec long de 140 mm :
AX9436F-N140-0-PACK-5L-95-R

**Pack contenant :
- 2 distributeurs de savon mousse AX9436F
- 1 support de bidon avec l'ouverture à droite
(existe aussi à gauche).**

Version avec bec court de 90 mm :
AX9436F-0-PACK-5L-95-X2-R
Version avec bec long de 140 mm :
AX9436F-N140-0-PACK-5L-95-X2-R

LES AUTRES DISTRIBUTEURS DE SAVON :

https://www.axeuro.com/fr/214-distributeurs-de-savon

Création du produit : 01/10/2002 - Révision de la fiche technique : 20/12/2019
© AXEURO INDUSTRIE - 20 décembre 2019 - Toutes les informations contenues dans nos documents, et notamment celui-ci, ont été réunies avec beaucoup de soin. Néanmoins, nous ne pourrons être tenus responsables concernant les erreurs d'impression ou autres.
Documents non contractuels. Les caractéristiques techniques ainsi que les prix ne sont donnés qu'à titre indicatif et peuvent changer sans préavis. Nettoyage et entretien : se référer à la fiche technique « Nettoyage & Entretien ». * Voir nos conditions générales de garantie.
** Construits en conformité avec les directives européennes 73/23/CEE & 89/336/CEE 93/68/CEE & RoHS.