www.axeuro.com - axeuro@axeuro.com - Tél : 01 85 40 00 00 - Phone : +33 1 85 40 00 00

Fiche interactive

- FICHE TECHNIQUE -
DISTRIBUTEUR AUTOMATIQUE DE DÉSINFECTANT : AX9424-S

TYPE DE PRODUIT :
Distributeur automatique de désinfectant

MATÉRIAUX ET FINITION :
En inox 304 (18/10) Brossé Poli Satiné HyperPolish

RÉFÉRENCE DU PRODUIT :
AX9424-S

CARACTÉRISTIQUES :
Bactériostatique
À poser en applique ou sur pied
Fermeture à clef
Contenance de 800 ml
Pour désinfectant liquide standard
Commande infrarouge sans contact
Avec voyant de remplissage
Fixations invisibles
La pompe est commandable séparément : **AX9422-1-S**

DIMENSIONS :

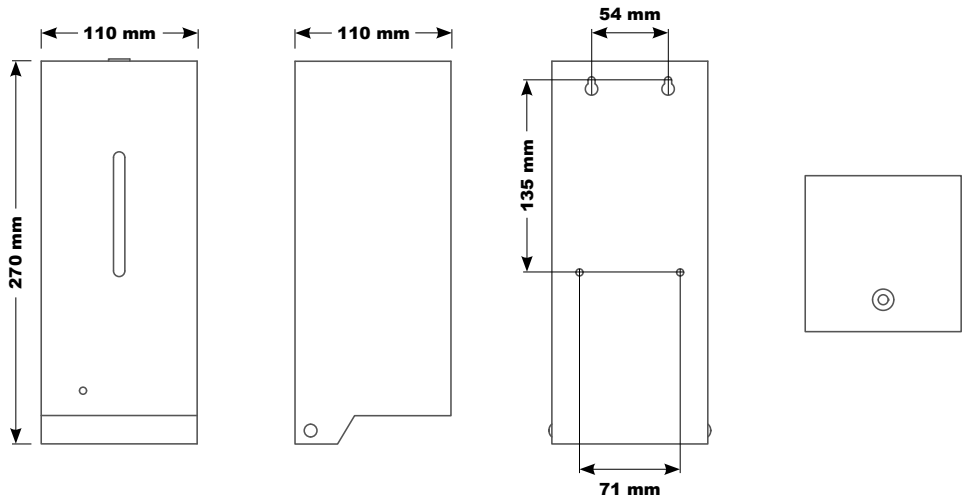

Création du produit : 2020 - Révision de la fiche technique : 04/08/2020
© AXEURO INDUSTRIE - 04 août 2020 - Toutes les informations contenues dans nos documents, et notamment celui-ci, ont été réunies avec beaucoup de soin. Néanmoins, nous ne pourrons être tenus responsables concernant les erreurs d'impression ou autres.
Documents non contractuels. Les caractéristiques techniques ainsi que les prix ne sont donnés qu'à titre indicatif et peuvent changer sans préavis. Nettoyage et entretien : se référer à la fiche technique « Nettoyage & Entretien ». * Voir nos conditions générales de garantie.
** Construits en conformité avec les directives européennes 73/23/CEE & 89/336/CEE 93/68/CEE & RoHS.

www.axeuro.com - axeuro@axeuro.com - Tél : 01 85 40 00 00 - Phone : +33 1 85 40 00 00

Fiche interactive

- FICHE TECHNIQUE -
DISTRIBUTEUR AUTOMATIQUE DE DÉSINFECTANT : AX9424-S

LIVRÉ AVEC :
Vis / Chevilles / Autocollant double face

CONDITIONNEMENT :
Unitaire dans un emballage carton

LIEUX D'UTILISATION :
Lieux publics, collectivités, bureaux, hôtels, restaurants

HAUTEURS DE POSE RECOMMANDÉES :
Personnes valides : Sortie de désinfectant à 100 cm du sol.
PMR / PHMR / UFR : Sortie de désinfectant à une hauteur comprise entre 92 cm et 1 mètre et à plus de 40 cm d'un angle.

Plus d'informations sur notre site : https://axeuro.com/hp

AVANTAGES ET CERTIFICATIONS :

Résiste à un usage intensif	
Bactériostatique	
Anti-vandalisme	
Respecte la planète	

Design haut de gamme	
Conçu pour les PMR / PHMR / UFR (accessibilité...)	
Conçu pour l'hôtellerie	

LES DIFFÉRENTS PRODUITS :

Distributeur pour savon liquide : **AX9424**

Distributeur pour savon mousse : **AX9424-F**

Distributeur pour gel hydroalcoolique avec branchement sur le secteur : **AX9424-AC-HA**

Distributeur pour gel hydroalcoolique : **AX9424-HA**

Distributeur pour désinfectant liquide : **AX9424-S**

LES AUTRES DISTRIBUTEURS DE DÉSINFECTANT :

https://www.axeuro.com/fr/568-distributeurs-de-desinfectant

Création du produit : 2020 - Révision de la fiche technique : 04/08/2020
© AXEURO INDUSTRIE - 04 août 2020 - Toutes les informations contenues dans nos documents, et notamment celui-ci, ont été réunies avec beaucoup de soin. Néanmoins, nous ne pourrons être tenus responsables concernant les erreurs d'impression ou autres.
Documents non contractuels. Les caractéristiques techniques ainsi que les prix ne sont donnés qu'à titre indicatif et peuvent changer sans préavis. Nettoyage et entretien : se référer à la fiche technique « Nettoyage & Entretien ». * Voir nos conditions générales de garantie.
** Construits en conformité avec les directives européennes 73/23/CEE & 89/336/CEE 93/68/CEE & RoHS.