www.axeuro.com - axeuro@axeuro.com - Tél : 01 85 40 00 00 - Phone : +33 1 85 40 00 00

Fiche interactive

- FICHE TECHNIQUE -
DISTRIBUTEUR DE SAVON : AX9414P

TYPE DE PRODUIT :
Distributeur de savon

MATÉRIAUX ET FINITION :
En inox 304 (18/10) Poli Brillant

RÉFÉRENCE DU PRODUIT ET GTIN / EAN / GENCODE :
AX9414P

3 700926 006663 >

CARACTÉRISTIQUES :
Bactériostatique
À poser en applique
Arêtes droites
Contenance : 1,4 litres
Voyant de remplissage
Fixations invisibles
Pour savon standard

DIMENSIONS :

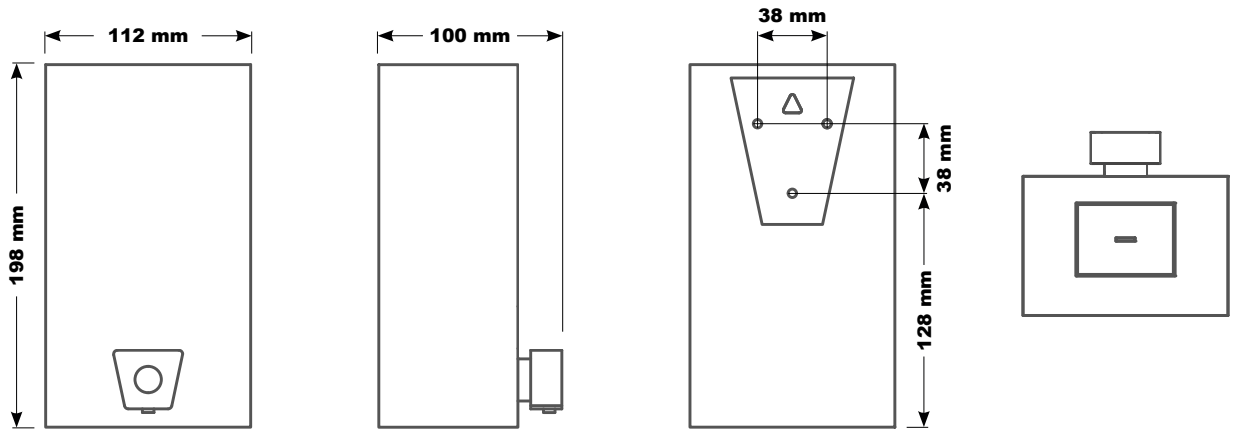

Face | Profil | Arrière | Haut

Création du produit : 01/10/2002 - Révision de la fiche technique : 02/09/2020
© AXEURO INDUSTRIE - 02 septembre 2020 - Toutes les informations contenues dans nos documents, et notamment celui-ci, ont été réunies avec beaucoup de soin. Néanmoins, nous ne pourrons être tenus responsables concernant les erreurs d'impression ou autres.
Documents non contractuels. Les caractéristiques techniques ainsi que les prix ne sont donnés qu'à titre indicatif et peuvent changer sans préavis. Nettoyage et entretien : se référer à la fiche technique « Nettoyage & Entretien ». * Voir nos conditions générales de garantie.
** Construits en conformité avec les directives européennes 73/23/CEE & 89/336/CEE 93/68/CEE & RoHS.

www.axeuro.com - axeuro@axeuro.com - Tél : 01 85 40 00 00 - Phone : +33 1 85 40 00 00

Fiche interactive

- FICHE TECHNIQUE -
DISTRIBUTEUR DE SAVON : AX9414P

LIVRÉ AVEC :
Vis / Chevilles

CONDITIONNEMENT :
Unitaire dans un emballage carton

LIEUX D'UTILISATION :
Lieux publics, collectivités, bureaux, restaurants

HAUTEURS DE POSE RECOMMANDÉES :
Personnes valides : Sortie de savon à 30 cm minimum du plan vasque ou à 100 cm du sol pour les hommes, les femmes et les enfants de plus de 7 ans.
PMR / PHMR / UFR : Sortie de savon à 30 cm minimum du plan vasque ou à une hauteur comprise entre 90 et 130 cm du sol. Distributeur à placer à plus de 40 cm d'un angle.

Plus d'informations sur notre site : https://axeuro.com/hp

AVANTAGES ET CERTIFICATIONS :

Résiste à un usage intensif	
Bactériostatique	
Anti-vandalisme	

Respecte la planète	
Design haut de gamme	

LES DIFFÉRENTS PRODUITS :

En inox 304 (18/10)
Brossé Poli Satiné HyperPolish :
AX9414

En inox 304 (18/10)
Poli Brillant :
AX9414P

En inox 304 (18/10)
Laqué Blanc :
AX9414W

LES AUTRES DISTRIBUTEURS DE SAVON :

https://www.axeuro.com/fr/214-distributeurs-de-savon

Création du produit : 01/10/2002 - Révision de la fiche technique : 02/09/2020
© AXEURO INDUSTRIE - 02 septembre 2020 - Toutes les informations contenues dans nos documents, et notamment celui-ci, ont été réunies avec beaucoup de soin. Néanmoins, nous ne pourrons être tenus responsables concernant les erreurs d'impression ou autres.
Documents non contractuels. Les caractéristiques techniques ainsi que les prix ne sont donnés qu'à titre indicatif et peuvent changer sans préavis. Nettoyage et entretien : se référer à la fiche technique « Nettoyage & Entretien ». * Voir nos conditions générales de garantie.
** Construits en conformité avec les directives européennes 73/23/CEE & 89/336/CEE 93/68/CEE & RoHS.