www.axeuro.com - axeuro@axeuro.com - Tél : 01 85 40 00 00 - Phone : +33 1 85 40 00 00

Fiche interactive

- FICHE TECHNIQUE -
DISTRIBUTEUR D'ESSUIE-MAINS : AX9010E

TYPE DE PRODUIT :
Distributeur d'essuie-mains à encastrer

MATÉRIAUX ET FINITION :
En inox 304 (18/10) Brossé Poli Satiné HyperPolish

RÉFÉRENCE DU PRODUIT ET GTIN / EAN / GENCODE :
AX9010E

3 700926 005932 >

CARACTÉRISTIQUES :
Bactériostatique
À encastrer
Fermeture à clef
La porte est fixée par une charnière piano en inox, cachée, sur toute sa hauteur.
Peut contenir 750 essuie-mains standard

DIMENSIONS :

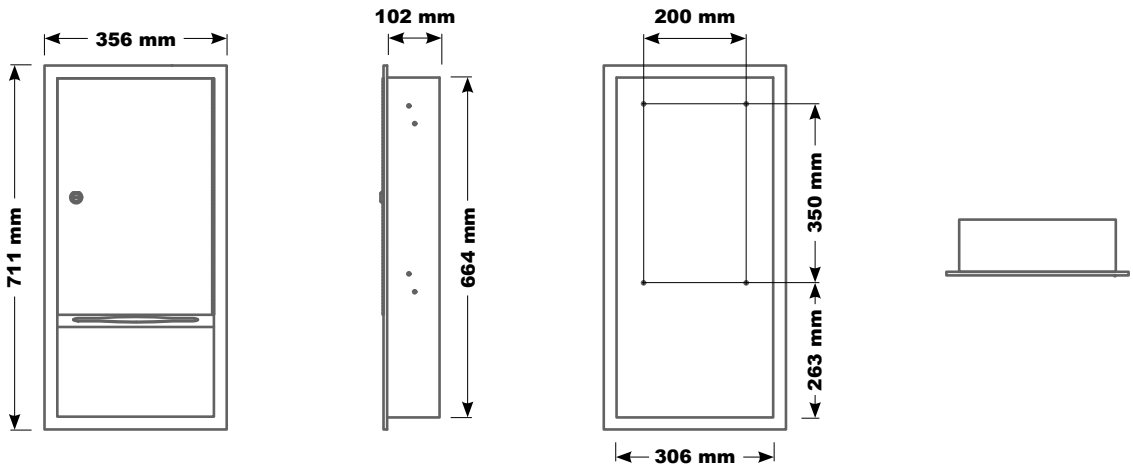

Face | Profil | Arrière | Haut

Création du produit : 01/10/2002 - Révision de la fiche technique : 28/04/2020
© AXEURO INDUSTRIE - 28 avril 2020 - Toutes les informations contenues dans nos documents, et notamment celui-ci, ont été réunies avec beaucoup de soin. Néanmoins, nous ne pourrons être tenus responsables concernant les erreurs d'impression ou autres.
Documents non contractuels. Les caractéristiques techniques ainsi que les prix ne sont donnés qu'à titre indicatif et peuvent changer sans préavis. Nettoyage et entretien : se référer à la fiche technique « Nettoyage & Entretien ». * Voir nos conditions générales de garantie.
** Construits en conformité avec les directives européennes 73/23/CEE & 89/336/CEE 93/68/CEE & RoHS.

Fiche interactive

- FICHE TECHNIQUE -
DISTRIBUTEUR D'ESSUIE-MAINS : AX9010E

LIVRÉ AVEC :
Vis / Chevilles / 2 clefs

POIDS / CONDITIONNEMENT :
Poids net ≈ 4,7 kg
Poids brut (avec emballage unitaire) ≈ 6 kg
Conditionnement : unitaire dans un emballage carton

LIEUX D'UTILISATION :
Lieux publics, collectivités, bureaux, restaurants.

HAUTEURS DE POSE RECOMMANDÉES :
Personnes valides : Sortie de papier à une hauteur comprise entre 90 cm et 130 cm.
PMR / PHMR / UFR : Sortie de papier à une hauteur comprise entre 90 cm et 130 cm et à plus de 40 cm d'un angle.

Plus d'informations sur notre site : https://axeuro.com/hp

AVANTAGES ET CERTIFICATIONS :

Résiste à un usage intensif	
Bactériostatique	
Anti-vandalisme	

Respecte la planète	
Design haut de gamme	
Garantie	

LES DIFFÉRENTS PRODUITS :

Avec une fermeture à clef :
AX9010E

Avec une fermeture magnétique sans serrure :
AX9010E-MC-R

LES AUTRES DISTRIBUTEURS D'ESSUIE-MAINS :

https://www.axeuro.com/fr/251-distributeurs-d-essuie-mains

Création du produit : 01/10/2002 - Révision de la fiche technique : 28/04/2020
© AXEURO INDUSTRIE - 28 avril 2020 - Toutes les informations contenues dans nos documents, et notamment celui-ci, ont été réunies avec beaucoup de soin. Néanmoins, nous ne pourrons être tenus responsables concernant les erreurs d'impression ou autres.
Documents non contractuels. Les caractéristiques techniques ainsi que les prix ne sont donnés qu'à titre indicatif et peuvent changer sans préavis. Nettoyage et entretien : se référer à la fiche technique « Nettoyage & Entretien ». * Voir nos conditions générales de garantie.
** Construits en conformité avec les directives européennes 73/23/CEE & 89/336/CEE 93/68/CEE & RoHS.