AXEURO INDUSTRIE

Une société 100% française à votre service

Finitions :
- Inox Brossé Poli Satiné
- Laqué Blanc
- Chromé / Poli Miroir / Brillant
- Doré Brossé Poli Satiné
- Doré Brillant Poli Miroir

www.axeuro.com - axeuro@axeuro.com - Tél : 01 85 40 00 00 - Phone : +33 1 85 40 00 00

- Fiche technique -

Poubelle murale : AX8923-C

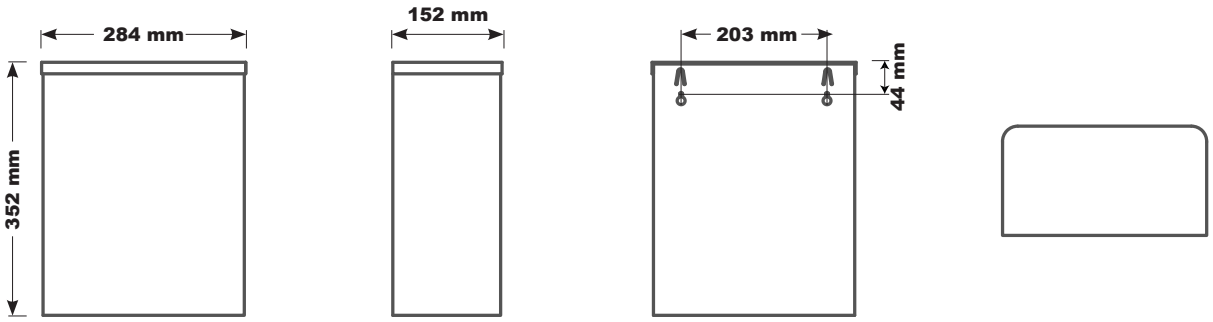

Face | Profil | Arrière | Haut

Type de produit :
Poubelle murale

Référence :
AX8923-C

Matériaux :
En inox 304 (18/10) Brossé Poli Satiné HyperPolish

Autres produits disponibles :
Existe sans couvercle : **AX8923**
Autres dimensions ou finitions : nous consulter

Caractéristiques :
Bactériostatique
À poser en applique
Contenance : 15 L
Sac poubelle invisible (système d'attache intérieur)

Livrée avec :
Vis / Chevilles

Conditionnement :
Unitaire dans un emballage carton

Lieux d'utilisation :
Lieux publics, collectivités, hôtels, restaurants

Hauteur de pose recommandée :
Bas de la poubelle à 20 cm du sol minimum

Avantages :
Résiste à un usage intensif
Anti-vandalisme
Respecte la planète
Design haut de gamme
Conçue pour les PMR (accessibilité, autonomie...)
Conçue pour l'hôtellerie

Garantie :
10 ans*

Garantie* 10 ans

Création du produit : 02/2019 - Révision de la fiche technique : 01/04/2019
© AXEURO INDUSTRIE - 01 avril 2019 - Toutes les informations contenues dans nos documents, et notamment celui-ci, ont été réunies avec beaucoup de soin. Néanmoins, nous ne pourrons être tenus responsables concernant les erreurs d'impression ou autres.
Documents non contractuels. Les caractéristiques techniques ainsi que les prix ne sont donnés qu'à titre indicatif et peuvent changer sans préavis. Nettoyage et entretien : se référer à la fiche technique « Nettoyage & Entretien ». * Voir nos conditions générales de garantie.
** Construits en conformité avec les directives européennes 73/23/CEE & 89/336/CEE 93/68/CEE & RoHS.