www.axeuro.com - axeuro@axeuro.com - Tél : 01 85 40 00 00 - Phone : +33 1 85 40 00 00

Fiche interactive

- FICHE TECHNIQUE -

DISTRIBUTEUR DE PAPIER TOILETTE : AX8603

TYPE DE PRODUIT :

Distributeur de papier toilette

MATÉRIAUX ET FINITION :

En inox 304 (18/10) Brossé Poli Satiné HyperPolish

RÉFÉRENCE DU PRODUIT ET GTIN / EAN / GENCODE :

AX8603

3 700926 004553 >

CARACTÉRISTIQUES :

Bactériostatique
Fermeture à clef
Freinage anti-gaspi
Voyant pour le contrôle du niveau
Pour rouleaux jumbo standard :
- diamètre mandrin ≥ 56 mm
- diamètre maximum de la bobine de papier : 260 mm

OPTION :

Mandrin de 75 mm de diamètre

DIMENSIONS :

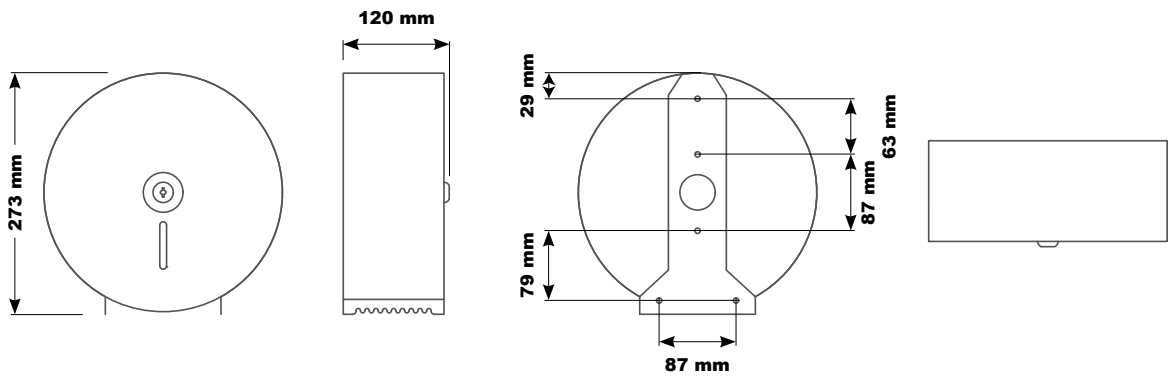

Face | Profil | Arrière | Haut

Création du produit : 01/10/2002 - Révision de la fiche technique : 15/02/2021
© AXEURO INDUSTRIE - 15 février 2021 - Toutes les informations contenues dans nos documents, et notamment celui-ci, ont été réunies avec beaucoup de soin. Néanmoins, nous ne pourrons être tenus responsables concernant les erreurs d'impression ou autres.
Documents non contractuels. Les caractéristiques techniques ainsi que les prix ne sont donnés qu'à titre indicatif et peuvent changer sans préavis. Nettoyage et entretien : se référer à la fiche technique « Nettoyage & Entretien ». * Voir nos conditions générales de garantie.
** Construits en conformité avec les directives européennes 73/23/CEE & 89/336/CEE 93/68/CEE & RoHS.

Fiche interactive

- FICHE TECHNIQUE -

DISTRIBUTEUR DE PAPIER TOILETTE : AX8603

LIVRÉ AVEC :

Vis / Chevilles / Clef

POIDS / CONDITIONNEMENT :

Poids net ≈ 1,3 kg
Poids brut (avec emballage unitaire) ≈ 1,5 kg
Conditionnement : unitaire dans un emballage carton

HAUTEURS DE POSE RECOMMANDÉES :

Personnes valides : Sortie de papier à une hauteur comprise entre 90 et 130 cm pour les hommes, les femmes et les enfants.
PMR / PHMR / UFR : Sortie de papier à une hauteur comprise entre 90 et 130 cm et à plus de 40 cm d'un angle.

Plus d'informations sur notre site : https://axeuro.com/hp

AVANTAGES ET CERTIFICATIONS :

Résiste à un usage intensif	
Bactériostatique	
Respecte la planète	

Conçu pour les PMR / PHMR / UFR (accessibilité...)	
Clef unique qui ouvre tous les produits équipés de la serrure standard Axeuro Industrie	
Garantie	Garantie Warranty 10 ans years

LES DIFFÉRENTES FINITIONS :

En inox 304 (18/10)
Brossé Poli Satiné HyperPolish :
AX8603

En inox 304 (18/10)
Brillant : **AX8603P**

En inox 304 (18/10)
Laqué Blanc :
AX8603W

LES AUTRES DISTRIBUTEURS DE PAPIER TOILETTE :

https://www.axeuro.com/fr/297-distributeurs-de-papier-toilette

Création du produit : 01/10/2002 - Révision de la fiche technique : 15/02/2021
© AXEURO INDUSTRIE - 15 Février 2021 - Toutes les informations contenues dans nos documents, et notamment celui-ci, ont été réunies avec beaucoup de soin. Néanmoins, nous ne pourrons être tenus responsables concernant les erreurs d'impression ou autres.
Documents non contractuels. Les caractéristiques techniques ainsi que les prix ne sont donnés qu'à titre indicatif et peuvent changer sans préavis. Nettoyage et entretien : se référer à la fiche technique « Nettoyage & Entretien ». * Voir nos conditions générales de garantie.
** Construits en conformité avec les directives européennes 73/23/CEE & 89/336/CEE 93/68/CEE & RoHS.