www.axeuro.com - axeuro@axeuro.com - Tél : 01 85 40 00 00 - Phone : +33 1 85 40 00 00

Fiche interactive

- FICHE TECHNIQUE -

DISTRIBUTEUR DE PAPIER TOILETTE : AX8602W

TYPE DE PRODUIT :

Distributeur de papier toilette

MATÉRIAUX ET FINITION :

En inox 304 (18/10) Laqué Blanc

RÉFÉRENCE DU PRODUIT ET GTIN / EAN / GENCODE :

AX8602W

3 700926 004546 >

CARACTÉRISTIQUES :

À poser en applique.
Fabrication sur demande spéciale, quantités minimum requises.
Fermeture à clef.
Pour rouleaux jumbo standards (Ø max : 256 mm).
2 mandrins pour les 2 standards du marché : ≥ à 33 mm ou ≥ à 70 mm (ou à 58 mm en option).
Voyant pour le contrôle du niveau.

DIMENSIONS :

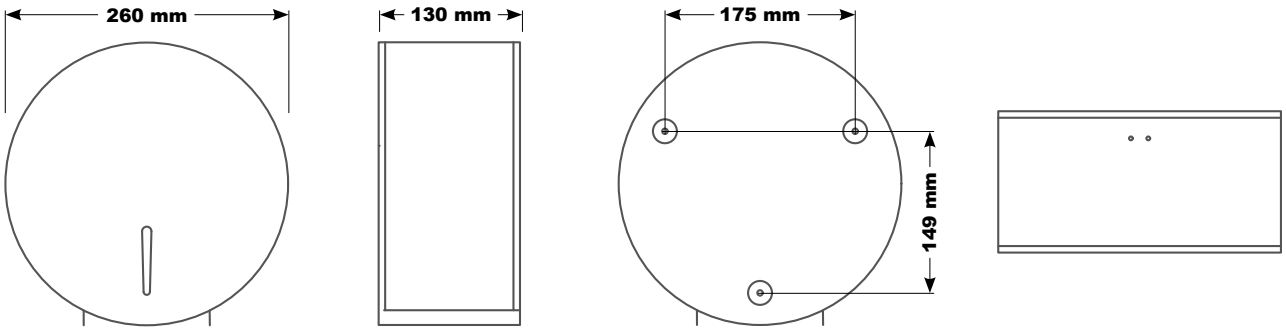

Face | Profil | Arrière | Haut

Création du produit : 01/10/2002 - Révision de la fiche technique : 17/02/2019
© AXEURO INDUSTRIE - 17 février 2019 - Toutes les informations contenues dans nos documents, et notamment celui-ci, ont été réunies avec beaucoup de soin. Néanmoins, nous ne pourrons être tenus responsables concernant les erreurs d'impression ou autres.
Documents non contractuels. Les caractéristiques techniques ainsi que les prix ne sont donnés qu'à titre indicatif et peuvent changer sans préavis. Nettoyage et entretien : se référer à la fiche technique « Nettoyage & Entretien ». * Voir nos conditions générales de garantie.
** Construits en conformité avec les directives européennes 73/23/CEE & 89/336/CEE 93/68/CEE & RoHS.

Fiche interactive

- Fiche technique -

Distributeur de papier toilette : AX8602W

Livré avec :

Vis / Chevilles / Clef

Conditionnement :

Unitaire dans un emballage carton

Hauteurs de pose recommandées :

Personnes valides : Sortie de papier à une hauteur comprise entre 90 et 130 cm pour les hommes, les femmes et les enfants.

PMR / PHMR / UFR : Sortie de papier à une hauteur comprise entre 90 et 130 cm et à plus de 40 cm d'un angle.

Plus d'informations sur notre site : https://axeuro.com/hp

Avantages et Certifications :

Résiste à un usage intensif	
Respecte la planète	

Design haut de gamme	
Clef spéciale pour fermeture discrète	

Les différentes finitions :

En inox 304 (18/10)
Brossé Poli Satiné HyperPolish :
AX8602

En inox 304 (18/10)
Poli Miroir HyperPolish :
AX8602P

En inox 304 (18/10)
Laqué Blanc :
AX8602W

Les autres distributeurs de papier toilette :

https://www.axeuro.com/fr/297-distributeurs-de-papier-toilette

Création du produit : 01/10/2002 - Révision de la fiche technique : 17/02/2019
© AXEURO INDUSTRIE - 17 février 2019 - Toutes les informations contenues dans nos documents, et notamment celui-ci, ont été réunies avec beaucoup de soin. Néanmoins, nous ne pourrons être tenus responsables concernant les erreurs d'impression ou autres.
Documents non contractuels. Les caractéristiques techniques ainsi que les prix ne sont donnés qu'à titre indicatif et peuvent changer sans préavis. Nettoyage et entretien : se référer à la fiche technique « Nettoyage & Entretien ». * Voir nos conditions générales de garantie.
** Construits en conformité avec les directives européennes 73/23/CEE & 89/336/CEE 93/68/CEE & RoHS.