www.axeuro.com - axeuro@axeuro.com - Tél : 01 85 40 00 00 - Phone : +33 1 85 40 00 00

Fiche interactive

- FICHE TECHNIQUE -
DISTRIBUTEUR DE PAPIER TOILETTE : AX8601

TYPE DE PRODUIT :
Distributeur de papier toilette

MATÉRIAUX ET FINITION :
En inox 304 (18/10) Brossé Poli Satiné HyperPolish

RÉFÉRENCE DU PRODUIT ET GTIN / EAN / GENCODE :
AX8601

3 700926 004416 >

CARACTÉRISTIQUES :
Bactériostatique
À poser en applique
Fermeture à clef
Voyant pour le contrôle du niveau
Conçu pour les collectivités
Pour rouleaux jumbo standard (Ø max : 306 mm)
2 mandrins pour les 2 standards du marché : ≥ à 33 mm ou ≥ à 70 mm

DIMENSIONS :

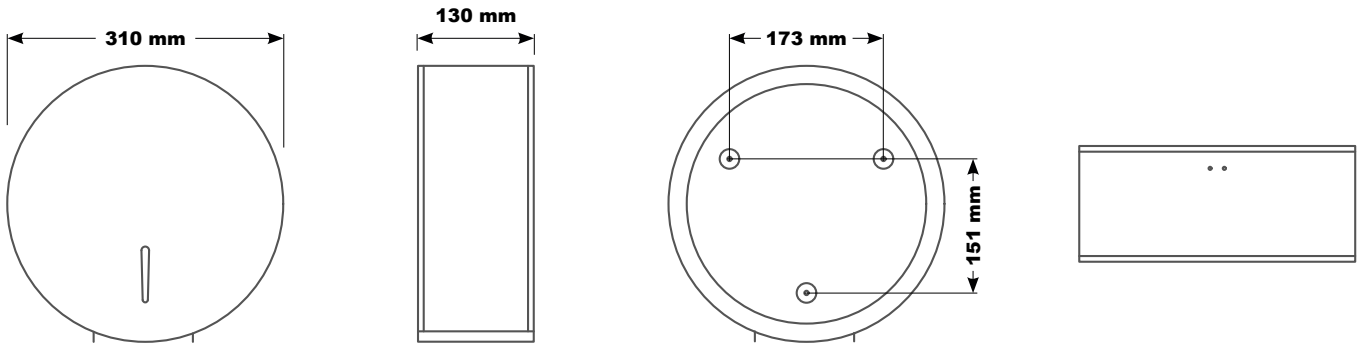

Face — Profil — Arrière — Haut

LIVRÉ AVEC :
Vis / Chevilles / Clef

Création du produit : 01/01/2004 - Révision de la fiche technique : 13/12/2019
© AXEURO INDUSTRIE - 13 décembre 2019 - Toutes les informations contenues dans nos documents, et notamment celui-ci, ont été réunies avec beaucoup de soin. Néanmoins, nous ne pourrons être tenus responsables concernant les erreurs d'impression ou autres.
Documents non contractuels. Les caractéristiques techniques ainsi que les prix ne sont donnés qu'à titre indicatif et peuvent changer sans préavis. Nettoyage et entretien : se référer à la fiche technique « Nettoyage & Entretien ». * Voir nos conditions générales de garantie.
** Construits en conformité avec les directives européennes 73/23/CEE & 89/336/CEE 93/68/CEE & RoHS.

Fiche interactive

- FICHE TECHNIQUE -
DISTRIBUTEUR DE PAPIER TOILETTE : AX8601

POIDS / CONDITIONNEMENT :

Poids net ≈ 2 kg
Poids brut (avec emballage unitaire) ≈ 2,3 kg
Conditionnement : unitaire dans un emballage carton

LIEUX D'UTILISATION :

Lieux publics, collectivités, restaurants.

HAUTEURS DE POSE RECOMMANDÉES :

Personnes valides : Sortie de papier à une hauteur comprise entre 90 cm et 130 cm pour les hommes, les femmes et les enfants.
PMR / PHMR / UFR : Sortie de papier à une hauteur comprise entre 90 cm et 130 cm et à plus de 40 cm d'un angle.

Plus d'informations sur notre site : https://www.axeuro.com/fr/content/8-hauteurs-de-pose

AVANTAGES ET CERTIFICATIONS :

Résiste à un usage intensif	
Bactériostatique	
Respecte la planète	

Design haut de gamme	
Clef spéciale pour fermeture discrète	

LES PRODUITS SIMILAIRES :

En inox 304 (18/10)
Poli Miroir HyperPolish :
AX8601P

En inox 304 (18/10)
Laqué Blanc :
AX8601W

LES AUTRES DISTRIBUTEURS DE PAPIER TOILETTE :

https://www.axeuro.com/fr/297-distributeurs-de-papier-toilette

Création du produit : 01/01/2004 - Révision de la fiche technique : 13/12/2019
© AXEURO INDUSTRIE - 13 décembre 2019 - Toutes les informations contenues dans nos documents, et notamment celui-ci, ont été réunies avec beaucoup de soin. Néanmoins, nous ne pourrons être tenus responsables concernant les erreurs d'impression ou autres.
Documents non contractuels. Les caractéristiques techniques ainsi que les prix ne sont donnés qu'à titre indicatif et peuvent changer sans préavis. Nettoyage et entretien : se référer à la fiche technique « Nettoyage & Entretien ». * Voir nos conditions générales de garantie.
** Construits en conformité avec les directives européennes 73/23/CEE & 89/336/CEE 93/68/CEE & RoHS.