www.axeuro.com - axeuro@axeuro.com - Tél : 01 85 40 00 00 - Phone : +33 1 85 40 00 00

Fiche interactive

- FICHE TECHNIQUE -
POUBELLE POUR HYGIÈNE FÉMININE : AX8412

TYPE DE PRODUIT :
Poubelle pour hygiène féminine

MATÉRIAUX ET FINITION :
En inox 304 (18/10) Brossé Poli Satiné HyperPolish

RÉFÉRENCE DU PRODUIT ET GTIN / EAN / GENCODE :
AX8412

3 700926 003907 >

CARACTÉRISTIQUES :
Bactériostatique
Charnière piano sur toute la largeur
Fixations invisibles
Sac poubelle invisible (système d'attache intérieur)
Contenance : 5,5 L

DIMENSIONS :

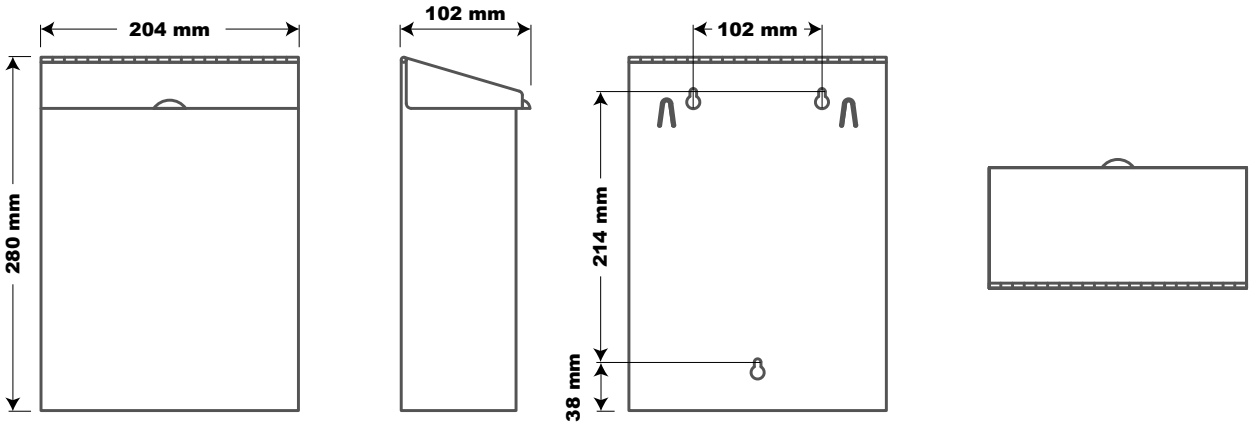

Face | Profil | Arrière | Haut

Création du produit : 01/10/2002 - Révision de la fiche technique : 16/02/2021
© AXEURO INDUSTRIE - 16 février 2021 - Toutes les informations contenues dans nos documents, et notamment celui-ci, ont été réunies avec beaucoup de soin. Néanmoins, nous ne pourrons être tenus responsables concernant les erreurs d'impression ou autres.
Documents non contractuels. Les caractéristiques techniques ainsi que les prix ne sont donnés qu'à titre indicatif et peuvent changer sans préavis. Nettoyage et entretien : se référer à la fiche technique « Nettoyage & Entretien ». * Voir nos conditions générales de garantie.
** Construits en conformité avec les directives européennes 73/23/CEE & 89/336/CEE 93/68/CEE & RoHS.

www.axeuro.com - axeuro@axeuro.com - Tél : 01 85 40 00 00 - Phone : +33 1 85 40 00 00

Fiche interactive

- FICHE TECHNIQUE -
POUBELLE POUR HYGIÈNE FÉMININE : AX8412

LIVRÉ AVEC :
Vis / Chevilles

POIDS / CONDITIONNEMENT :
Poids net ≈ 1,35 kg
Poids brut (avec emballage unitaire) ≈ 1,5 kg
Conditionnement : unitaire dans un emballage carton

LIEUX D'UTILISATION :
Lieux publics, collectivités, hôtels, restaurants

HAUTEURS DE POSE RECOMMANDÉES :
Personnes valides : Haut de la poubelle à 90 cm du sol
PMR / PHMR / UFR : Haut de la poubelle à 90 cm du sol et à plus de 40 cm d'un angle

Plus d'informations sur notre site : https://axeuro.com/hp

AVANTAGES ET CERTIFICATIONS :

Résiste à un usage intensif		Design haut de gamme	
Bactériostatique		Conçu pour les PMR / PHMR / UFR (accessibilité...)	
Anti-vandalisme		Conçu pour l'hôtellerie	
Respecte la planète		Garantie	

LES DIFFÉRENTES FINITIONS :

En inox 304 (18/10)
Brossé Poli Satiné HyperPolish :
AX8412

En inox 304 (18/10)
Laqué Blanc :
AX8412W

POUBELLES POUR HYGIÈNE FÉMININE :

https://www.axeuro.com/fr/478-pour-l-hygiene-feminine

Création du produit : 01/10/2002 - Révision de la fiche technique : 16/02/2021
© AXEURO INDUSTRIE - 16 Février 2021 - Toutes les informations contenues dans nos documents, et notamment celui-ci, ont été réunies avec beaucoup de soin. Néanmoins, nous ne pourrons être tenus responsables concernant les erreurs d'impression ou autres.
Documents non contractuels. Les caractéristiques techniques ainsi que les prix ne sont donnés qu'à titre indicatif et peuvent changer sans préavis. Nettoyage et entretien : se référer à la fiche technique « Nettoyage & Entretien ». * Voir nos conditions générales de garantie.
** Construits en conformité avec les directives européennes 73/23/CEE & 89/336/CEE 93/68/CEE & RoHS.