www.axeuro.com - axeuro@axeuro.com - Tél : 01 85 40 00 00 - Phone : +33 1 85 40 00 00

Fiche interactive

- FICHE TECHNIQUE -
POUBELLE À PÉDALE À POSER AU SOL : AX8405P

TYPE DE PRODUIT :
Poubelle à pédale à poser au sol

MATÉRIAUX ET FINITION :
En inox 304 (18/10) Poli Miroir HyperPolish

RÉFÉRENCE DU PRODUIT ET GTIN / EAN / GENCODE :
AX8405P

3 700926 003815 >

CARACTÉRISTIQUES :
Bactériostatique
Socle anti-basculement
Contenance : 3 litres
Large pédale antidérapante
Seau intérieur amovible en plastique

DIMENSIONS :

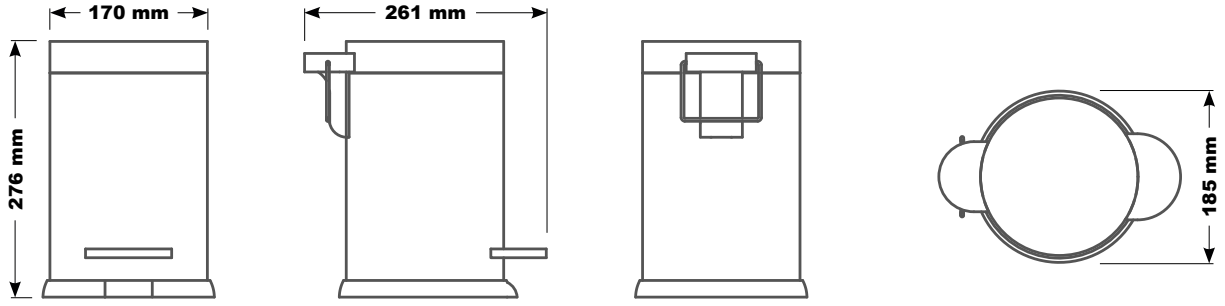

Face | Profil | Arrière | Haut

Création du produit : 01/10/2002 - Révision de la fiche technique : 15/07/2020
© AXEURO INDUSTRIE - 15 juillet 2020 - Toutes les informations contenues dans nos documents, et notamment celui-ci, ont été réunies avec beaucoup de soin. Néanmoins, nous ne pourrons être tenus responsables concernant les erreurs d'impression ou autres.
Documents non contractuels. Les caractéristiques techniques ainsi que les prix ne sont donnés qu'à titre indicatif et peuvent changer sans préavis. Nettoyage et entretien : se référer à la fiche technique « Nettoyage & Entretien ». * Voir nos conditions générales de garantie.
** Construits en conformité avec les directives européennes 73/23/CEE & 89/336/CEE 93/68/CEE & RoHS.

www.axeuro.com - axeuro@axeuro.com - Tél : 01 85 40 00 00 - Phone : +33 1 85 40 00 00

Fiche interactive

- FICHE TECHNIQUE -
POUBELLE À PÉDALE À POSER AU SOL : AX8405P

CONDITIONNEMENT :

Unitaire dans un emballage carton

LIEUX D'UTILISATION :

Lieux publics, collectivités, bureaux, hôtels, restaurants

AVANTAGES ET CERTIFICATIONS :

Résiste à un usage intensif	
Bactériostatique	

Design haut de gamme	
Conçu pour l'hôtellerie	

LES DIFFÉRENTES FINITIONS :

En inox 304 (18/10)
Brossé Poli Satiné HyperPolish :
AX8405

En inox 304 (18/10)
Poli Miroir HyperPolish :
AX8405P

LES AUTRES POUBELLES :

https://www.axeuro.com/fr/252-poubelles-receptacles

Création du produit : 01/10/2002 - Révision de la fiche technique : 15/07/2020
© AXEURO INDUSTRIE - 15 juillet 2020 - Toutes les informations contenues dans nos documents, et notamment celui-ci, ont été réunies avec beaucoup de soin. Néanmoins, nous ne pourrons être tenus responsables concernant les erreurs d'impression ou autres.
Documents non contractuels. Les caractéristiques techniques ainsi que les prix ne sont donnés qu'à titre indicatif et peuvent changer sans préavis. Nettoyage et entretien : se référer à la fiche technique « Nettoyage & Entretien ». * Voir nos conditions générales de garantie.
** Construits en conformité avec les directives européennes 73/23/CEE & 89/336/CEE 93/68/CEE & RoHS.