AXEURO INDUSTRIE

UNE SOCIÉTÉ 100% FRANÇAISE À VOTRE SERVICE

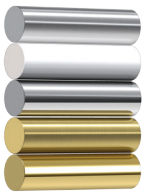

FINITIONS :
- INOX BROSSÉ POLI SATINÉ
- LAQUÉ BLANC
- CHROMÉ / POLI MIROIR / BRILLANT
- DORÉ BROSSÉ POLI SATINÉ
- DORÉ BRILLANT POLI MIROIR

www.axeuro.com - axeuro@axeuro.com - Tél : 01 85 40 00 00 - Phone : +33 1 85 40 00 00

- FICHE TECHNIQUE -

BARRE DE SÉCURITÉ : POIGNÉE 4 PIEDS AX8032-T-765X1425W

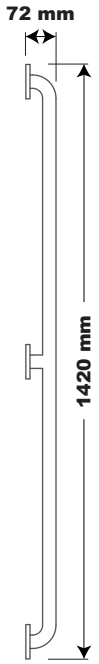

Profil

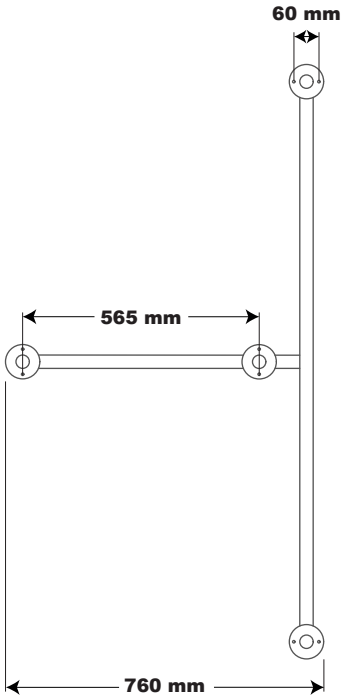

Arrière

TYPE DE PRODUIT :
Barre de sécurité : poignée 4 pieds

RÉFÉRENCE :
AX8032-T-765X1425W

MATÉRIAUX :
En inox 304 (18/10) Laqué Blanc

AUTRE FINITION DISPONIBLE :
En inox 304 (18/10) Brossé Poli Satiné HyperPolish :
AX8032-T-765X1425

CARACTÉRISTIQUES :
Fixations invisibles : rosaces clipsées
8 points de fixation
Diamètre de la barre : 32 mm
Double utilisation : la partie horizontale comme barre d'appui et la partie verticale comme poignée de relèvement
Distance conseillée entre la barre et le mur supportant la cuvette : 450 mm
Extrêmement robuste, recommandée pour les lieux publics

LIVRÉE AVEC :
Vis / Chevilles

CONDITIONNEMENT :
Unitaire dans un emballage carton

LIEUX D'UTILISATION :
Lieux publics, collectivités, hôtels, restaurants

AVANTAGES :
Résiste à un usage intensif
Anti-vandalisme
Respecte la planète
Design haut de gamme
Conçue pour les PMR (accessibilité, autonomie...)
Conçue pour l'hôtellerie

GARANTIE :
2 ans*

Création du produit : Mai 2005 - Révision de la fiche technique : 17/01/2018
© AXEURO INDUSTRIE - 17 janvier 2018 - Toutes les informations contenues dans nos documents, et notamment celui-ci, ont été réunies avec beaucoup de soin. Néanmoins, nous ne pourrons être tenus responsables concernant les erreurs d'impression ou autres.
Documents non contractuels. Les caractéristiques techniques ainsi que les prix ne sont donnés qu'à titre indicatif et peuvent changer sans préavis. Nettoyage et entretien : se référer à la fiche technique « Nettoyage & Entretien ». * Voir nos conditions générales de garantie.
** Construits en conformité avec les directives européennes 73/23/CEE & 89/336/CEE 93/68/CEE & RoHS.