www.axeuro.com - axeuro@axeuro.com - Tél : 01 85 40 00 00 - Phone : +33 1 85 40 00 00

- Fiche technique -

Miroir : AX6865P-300X300

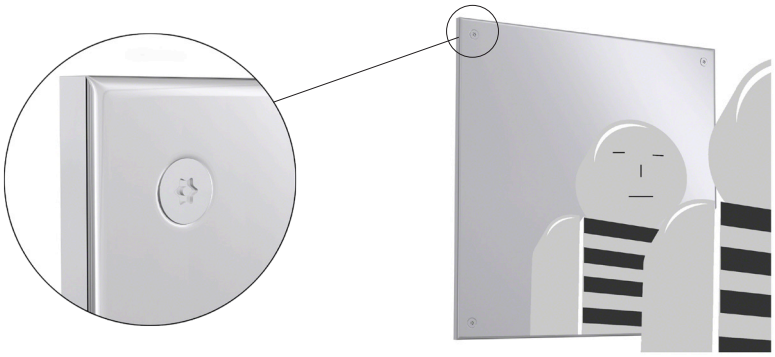

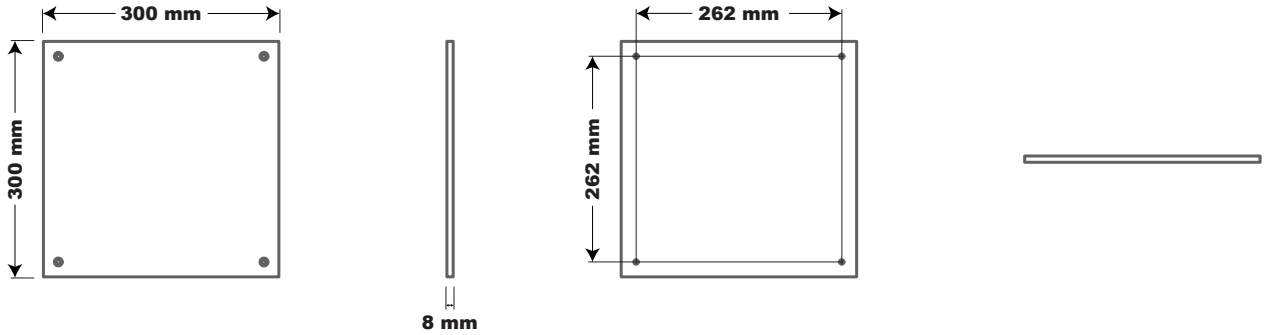

Face | Profil | Arrière | Haut

Type de produit :
Miroir

Référence :
AX6865P-300X300

Matériaux :
En inox 304 (18/10) Poli Miroir HyperPolish

Autres produits disponibles :
Existe en 400 mm X 600 mm : **AX6865P**
Existe en 394 mm X 495 mm : **AX6865P-394X495**
Existe en 445 mm X 597 mm : **AX6865P-445X597**
Existe en 600 mm X 700 mm : **AX6865P-600X700**
Autres fixations ou dimensions : nous consulter

Caractéristiques :
Bactériostatique
Incassable
Monobloc
Fixation par quatre vis encastrées anti-vandalismes

Livré avec :
Vis anti-vandalismes / Chevilles

Conditionnement :
Unitaire dans un emballage carton

Lieux d'utilisation :
Milieu carcéral et lieux de haute sécurité

Avantages :
Résiste à un usage intensif
Anti-vandalisme
Respecte la planète
Conçu pour le milieu carcéral et les lieux de haute sécurité

Garantie :
10 ans*

Garantie* 10 ans

Création du produit : 04/11/2016 - Révision de la fiche technique : 12/12/2018
© AXEURO INDUSTRIE - 12 décembre 2018 - Toutes les informations contenues dans nos documents, et notamment celui-ci, ont été réunies avec beaucoup de soin. Néanmoins, nous ne pourrons être tenus responsables concernant les erreurs d'impression ou autres.
Documents non contractuels. Les caractéristiques techniques ainsi que les prix ne sont donnés qu'à titre indicatif et peuvent changer sans préavis. Nettoyage et entretien : se référer à la fiche technique « Nettoyage & Entretien ». * Voir nos conditions générales de garantie.
** Construits en conformité avec les directives européennes 73/23/CEE & 89/336/CEE 93/68/CEE & RoHS.