Fiche interactive

- Fiche technique -
Tablette : AX6101-R

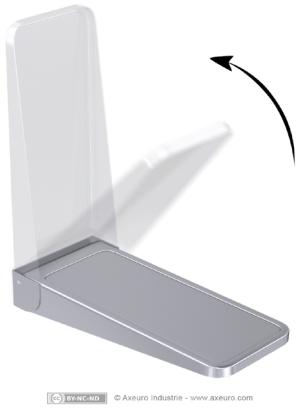

Type de produit :
Tablette

Matériaux et finition :
En inox 304 (18/10) Brossé Poli Satiné HyperPolish

Référence du produit et GTIN / EAN / Gencode :
AX6101-R

3 700926 001170 >

Caractéristiques :
Bactériostatique
À poser en applique

Livré avec :
Vis / Chevilles

Conditionnement :
Unitaire dans un emballage carton.

Lieux d'utilisation :
Lieux publics, collectivités, bureaux, hôtels, restaurants.

Avantages et Certifications :

Résiste à un usage intensif		Design haut de gamme	
Bactériostatique		Conçu pour les PMR / PHMR / UFR (accessibilité...)	
Anti-vandalisme		Conçu pour l'hôtellerie	
Respecte la planète		Garantie	

Création du produit : Mai 2005 - Révision de la fiche technique : 29/04/2020
© AXEURO INDUSTRIE - 29 avril 2020 - Toutes les informations contenues dans nos documents, et notamment celui-ci, ont été réunies avec beaucoup de soin. Néanmoins, nous ne pourrons être tenus responsables concernant les erreurs d'impression ou autres.
Documents non contractuels. Les caractéristiques techniques ainsi que les prix ne sont donnés qu'à titre indicatif et peuvent changer sans préavis. Nettoyage et entretien : se référer à la fiche technique « Nettoyage & Entretien ». * Voir nos conditions générales de garantie.
** Construits en conformité avec les directives européennes 73/23/CEE & 89/336/CEE 93/68/CEE & RoHS.

www.axeuro.com - axeuro@axeuro.com - Tél : 01 85 40 00 00 - Phone : +33 1 85 40 00 00

Fiche interactive

- FICHE TECHNIQUE -
TABLETTE : AX6101-R

DIMENSIONS :

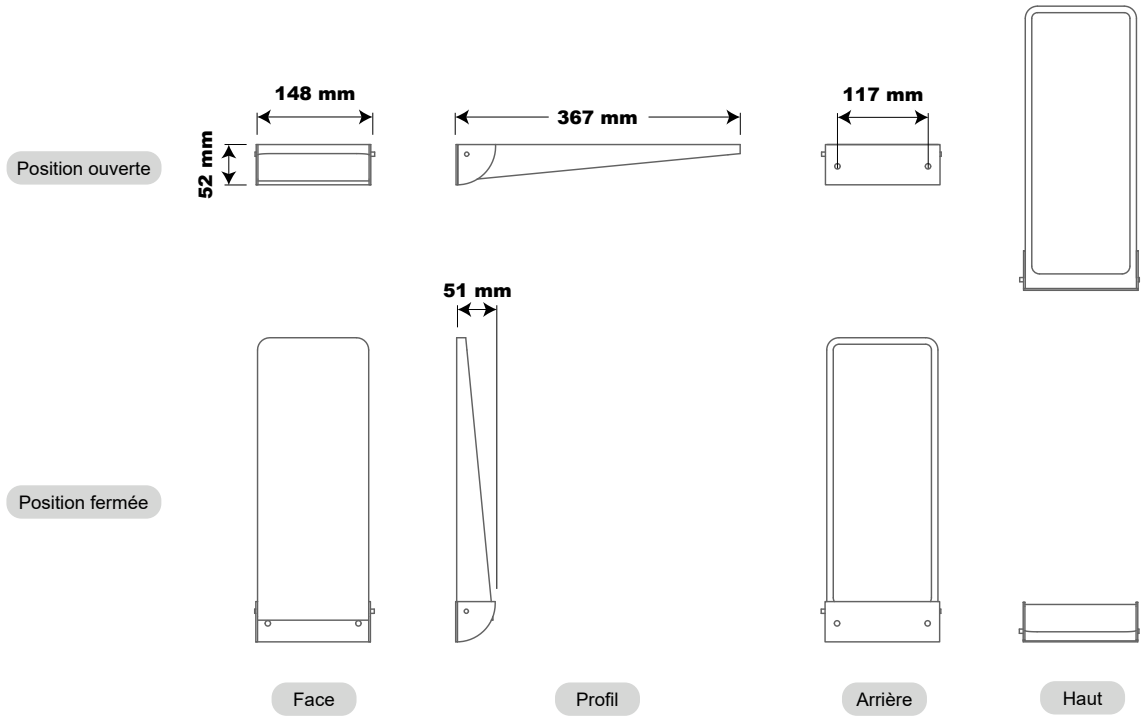

LES AUTRES TABLETTES :

https://www.axeuro.com/fr/359-tablettes

Création du produit : Mai 2005 - Révision de la fiche technique : 29/04/2020
© AXEURO INDUSTRIE - 29 avril 2020 - Toutes les informations contenues dans nos documents, et notamment celui-ci, ont été réunies avec beaucoup de soin. Néanmoins, nous ne pourrons être tenus responsables concernant les erreurs d'impression ou autres.
Documents non contractuels. Les caractéristiques techniques ainsi que les prix ne sont donnés qu'à titre indicatif et peuvent changer sans préavis. Nettoyage et entretien : se référer à la fiche technique « Nettoyage & Entretien ». * Voir nos conditions générales de garantie.
** Construits en conformité avec les directives européennes 73/23/CEE & 89/336/CEE 93/68/CEE & RoHS.