AXEURO INDUSTRIE

Une société 100% française à votre service

Finitions :
- Inox Brossé Poli Satiné
- Laqué Blanc
- Chromé / Poli Miroir / Brillant
- Doré Brossé Poli Satiné
- Doré Brillant Poli Miroir

www.axeuro.com - axeuro@axeuro.com - Tél : 01 85 40 00 00 - Phone : +33 1 85 40 00 00

- Fiche technique -

Sèche-mains : AX9519WV

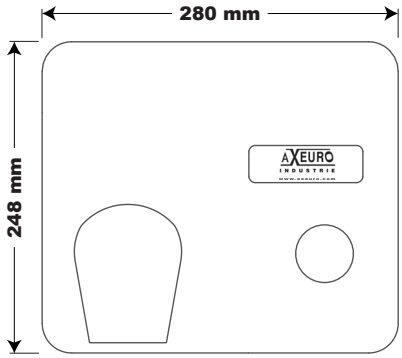

Face

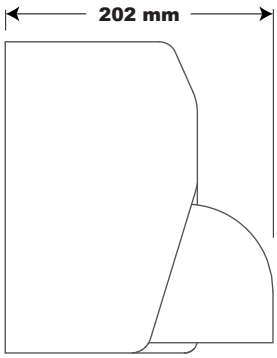

Profil

Type de produit :
Sèche-mains à commande électronique (automatique), à air pulsé

Référence :
AX9519WV

Matériaux :
En fonte d'acier émaillée blanc à 800°

Autres finitions disponibles :
En inox 304 (18/10) Brossé Poli Satiné HyperPolish : **AX9519-4S**
En acier chromé brillant : **AX9519-4P**

Caractéristiques :
À poser en applique
Nos sèche-mains sont efficaces, puissants, robustes et anti-vandalisme.
Sortie d'air rotative et bouton poussoir en métal chromés brillants
Puissance : 2400 W
Volume d'air : 345 m³/h
Classe I - ip 23
Épaisseur capot : 2 mm
Double protection de sécurité :
- arrêt automatique en cas de surchauffe
- arrêt automatique en cas de durée d'utilisation trop longue sans interruption (détection de vandalisme)

Livré avec :
Vis / Chevilles

Conditionnement :
Unitaire dans un emballage carton

Lieux d'utilisation :
Lieux publics, collectivités, hôtels, restaurants

Hauteur de pose recommandée :
Haut du sèche-mains à 160 cm du sol pour les hommes, à 150 cm pour les femmes, à 130 cm pour les PMR et à 115 cm pour les enfants

Avantages :
Résiste à un usage intensif
Anti-vandalisme
Respecte la planète
Design haut de gamme
Conçu pour les PMR (accessibilité, autonomie...)
Conçu pour l'hôtellerie

Certifications / Garantie :
Garantie 2 ans*
Marquage CE**
Construits en conformité avec les directives européennes 73/23/CEE et 89/336/CEE et 93/68/CEE et ROSH

CE**

Garantie* 2 ans

Création du produit : 01/10/2005 - Révision de la fiche technique : 10/05/2018
© AXEURO INDUSTRIE - 10 mai 2018 - Toutes les informations contenues dans nos documents, et notamment celui-ci, ont été réunies avec beaucoup de soin. Néanmoins, nous ne pourrons être tenus responsables concernant les erreurs d'impression ou autres.
Documents non contractuels. Les caractéristiques techniques ainsi que les prix ne sont donnés qu'à titre indicatif et peuvent changer sans préavis. Nettoyage et entretien : se référer à la fiche technique « Nettoyage & Entretien ». * Voir nos conditions générales de garantie.
** Construits en conformité avec les directives européennes 73/23/CEE & 89/336/CEE 93/68/CEE & RoHS.