AXEURO INDUSTRIE

Une société 100% française
à votre service

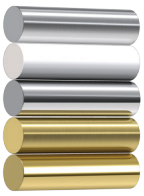

Finitions :
- Inox Brossé Poli Satiné
- Laqué Blanc
- Chromé / Poli Miroir / Brillant
- Doré Brossé Poli Satiné
- Doré Brillant Poli Miroir

www.axeuro.com - axeuro@axeuro.com - Tél : 01 85 40 00 00 - Phone : +33 1 85 40 00 00

- Fiche technique -

Distributeur de savon à encastrer sur plan : AX9431P-N150

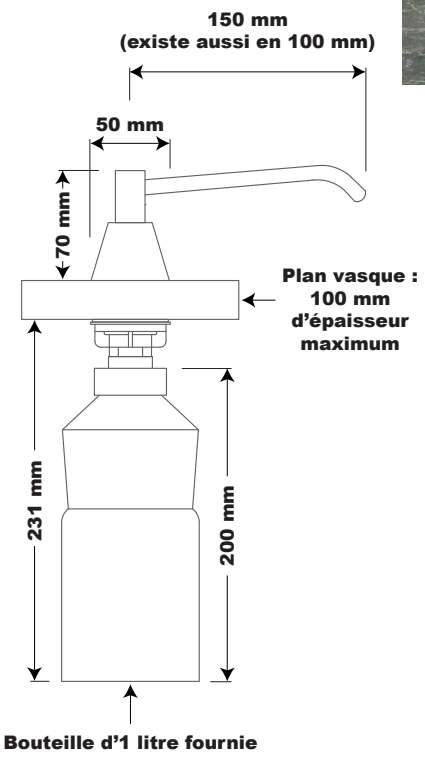

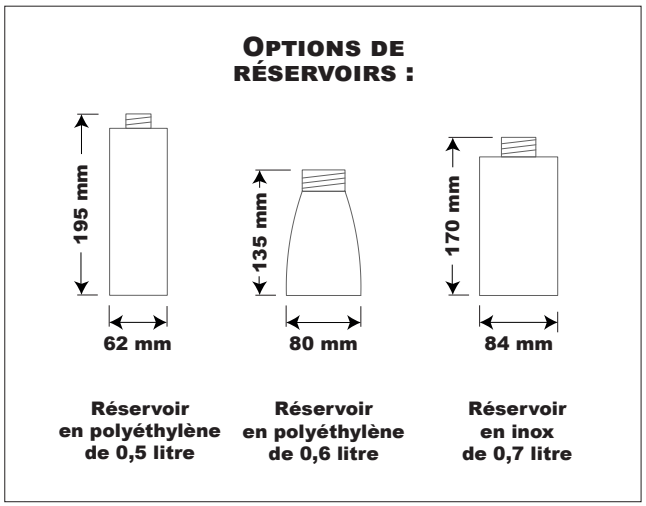

Type de produit :
Distributeur de savon à encastrer sur plan

Référence :
AX9431P-N150

Matériaux :
En laiton chromé Brillant

Autre produit disponible :
En laiton chromé Brillant, avec un bec de 100 mm de long :
AX9431P

Caractéristiques :
À encastrer sur plan
Contenance : 1 litre
Diamètre de percement du plan : 21 mm
Bec non rotatif
Remplissage par dessus ou par dessous
Pour savon standard

Options :
Contenance du réservoir (0,5L ; 0,6L ; 0,7L)
Réservoir en inox

Conditionnement :
Unitaire dans un emballage carton

Lieux d'utilisation :
Lieux publics, collectivités, hôtels, restaurants

Avantages :
Résiste à un usage intensif
Très robuste
Respecte la planète
Design haut de gamme
Conçu pour les PMR (accessibilité, autonomie...)
Conçu pour l'hôtellerie

Création du produit : 28/28/2008 - Révision de la fiche technique : 09/11/2018
© AXEURO INDUSTRIE - 09 novembre 2018 - Toutes les informations contenues dans nos documents, et notamment celui-ci, ont été réunies avec beaucoup de soin. Néanmoins, nous ne pourrons être tenus responsables concernant les erreurs d'impression ou autres.
Documents non contractuels. Les caractéristiques techniques ainsi que les prix ne sont donnés qu'à titre indicatif et peuvent changer sans préavis. Nettoyage et entretien : se référer à la fiche technique « Nettoyage & Entretien ». * Voir nos conditions générales de garantie.
** Construits en conformité avec les directives européennes 73/23/CEE & 89/336/CEE 93/68/CEE & RoHS.