Fiche interactive

- FICHE TECHNIQUE -
MIROIR INCLINÉ : AX7901-457X762

TYPE DE PRODUIT :
Miroir incliné

MATÉRIAUX ET FINITION :
Miroir en verre, encadrement en inox 304 (18/10) Brossé Poli Satiné HyperPolish

RÉFÉRENCE DU PRODUIT ET GTIN / EAN / GENCODE :
AX7901-457X762

3 700926 001590 >

CARACTÉRISTIQUES :
Bactériostatique.
Fixations invisibles.
Pour personnes handicapées et valides (prévu pour se voir que l'on soit debout ou assis dans un fauteuil roulant).
Monobloc.

Coffrage inox :
- Il sécurise le miroir et évite au personnel d'entretien de se blesser.
- Il évite le dépôt de poussière derrière le miroir.

DIMENSIONS :

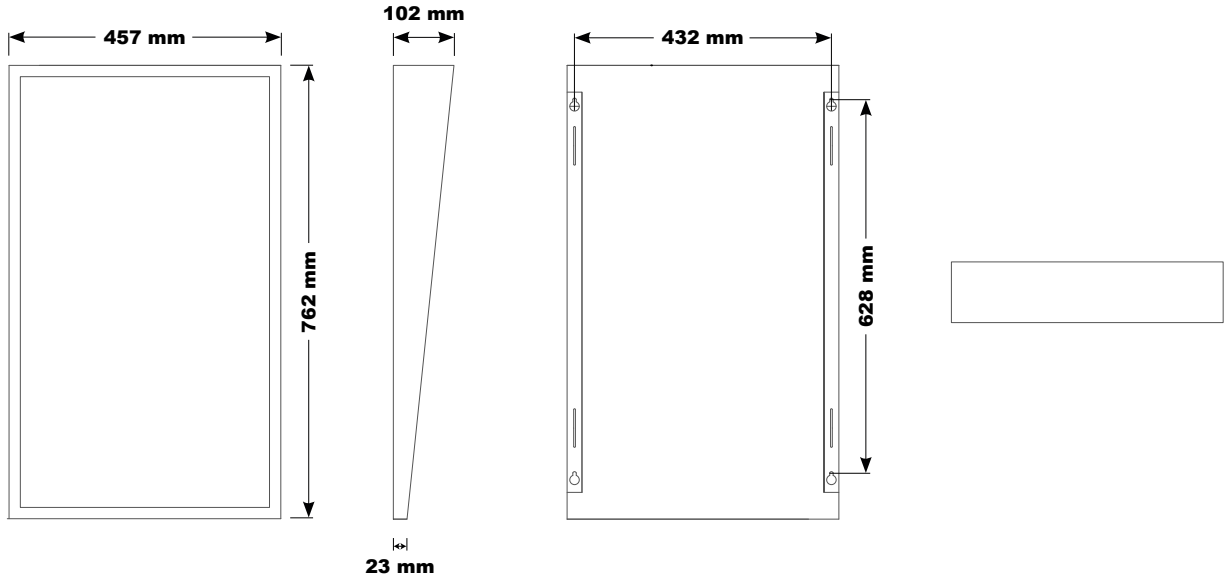

Création du produit : 01/10/2002 - Révision de la fiche technique : 03/03/2020
© AXEURO INDUSTRIE - 03 mars 2020 - Toutes les informations contenues dans nos documents, et notamment celui-ci, ont été réunies avec beaucoup de soin. Néanmoins, nous ne pourrons être tenus responsables concernant les erreurs d'impression ou autres.
Documents non contractuels. Les caractéristiques techniques ainsi que les prix ne sont donnés qu'à titre indicatif et peuvent changer sans préavis. Nettoyage et entretien : se référer à la fiche technique « Nettoyage & Entretien ». * Voir nos conditions générales de garantie.
** Construits en conformité avec les directives européennes 73/23/CEE & 89/336/CEE 93/68/CEE & RoHS.

www.axeuro.com - axeuro@axeuro.com - Tél : 01 85 40 00 00 - Phone : +33 1 85 40 00 00

Fiche interactive

- FICHE TECHNIQUE -
MIROIR INCLINÉ : AX7901-457X762

LIVRÉ AVEC :
Vis / Chevilles

CONDITIONNEMENT :
Unitaire dans un emballage carton

LIEUX D'UTILISATION :
Lieux publics, collectivités, bureaux, hôtels, restaurants.

HAUTEURS DE POSE RECOMMANDÉES :
Personnes valides : Bas des miroirs de 90 cm à 120 cm du sol.
PMR / PHMR / UFR : Bas des miroirs de 90 cm à 120 cm du sol.

Plus d'informations sur notre site : https://axeuro.com/hp

AVANTAGES ET CERTIFICATIONS :

Résiste à un usage intensif		Design haut de gamme	
Bactériostatique		Conçu pour les PMR / PHMR / UFR (accessibilité...)	
Anti-vandalisme		Conçu pour l'hôtellerie	
Respecte la planète		Garantie	

LES DIFFÉRENTS PRODUITS :

En 406 mm x 762 mm :
AX7901

En 365 mm x 1000 mm :
AX7901-365X1000

En 600 mm x 900 mm :
AX7901-600X900

En 457 mm x 762 mm :
AX7901-457X762

Autres dimensions ou finitions (Poli Miroir HyperPolish, époxy blanc, RAL 9003, RAL 9016...) : nous consulter

LES AUTRES MIROIRS INCLINÉS :

https://www.axeuro.com/fr/241-miroirs-pour-pmr-inclines-ou-inclinables

Création du produit : 01/10/2002 - Révision de la fiche technique : 03/03/2020
© AXEURO INDUSTRIE - 03 mars 2020 - Toutes les informations contenues dans nos documents, et notamment celui-ci, ont été réunies avec beaucoup de soin. Néanmoins, nous ne pourrons être tenus responsables concernant les erreurs d'impression ou autres.
Documents non contractuels. Les caractéristiques techniques ainsi que les prix ne sont donnés qu'à titre indicatif et peuvent changer sans préavis. Nettoyage et entretien : se référer à la fiche technique « Nettoyage & Entretien ». * Voir nos conditions générales de garantie.
** Construits en conformité avec les directives européennes 73/23/CEE & 89/336/CEE 93/68/CEE & RoHS.